Termos eléctricos verticales

30 · 50 · 80 · 100 · 150 · 200 litros



Fotografía de gama reproducida del catálogo.
El aspecto puede variar según la capacidad.

Potencia eléctrica
1.500 W

Resistencia
Blindada

Depósito
Calderín vitrificado

Protección anticorrosión
Ánodo de magnesio

Grado de protección
IP25

Regulación de temperatura
Exterior: 30–100 L · Interior: 150–200 L

Equipamiento incluido: válvula de seguridad, cable con clavija y dos manguitos antielectrolíticos. Termómetro exterior en 30, 50, 80 y 100 L.

Gama y referencias

Capacidad	Referencia	Regulación	Clase	Perfil
30 L	931075	Exterior	C	S
50 L	941172	Exterior	C	M
80 L	951152	Exterior	C	L
100 L	961183	Exterior	C	L
150 L	971188	Interior	C	M
200 L	981184	Interior	C	L

Accesorio de catálogo: soporte de suelo para termos verticales de 150 y 200 L, referencia 900354 (separado del equipo).

Datos transcritos del documento aportado «termos_cabel_8TBRalC.pdf», página de catálogo 62. Capacidad nominal y perfiles de consumo según esa edición.

Dimensiones y esquemas

Termos eléctricos verticales · Cotas en mm · Peso en kg

Verticales de 30, 50, 80 y 100 L

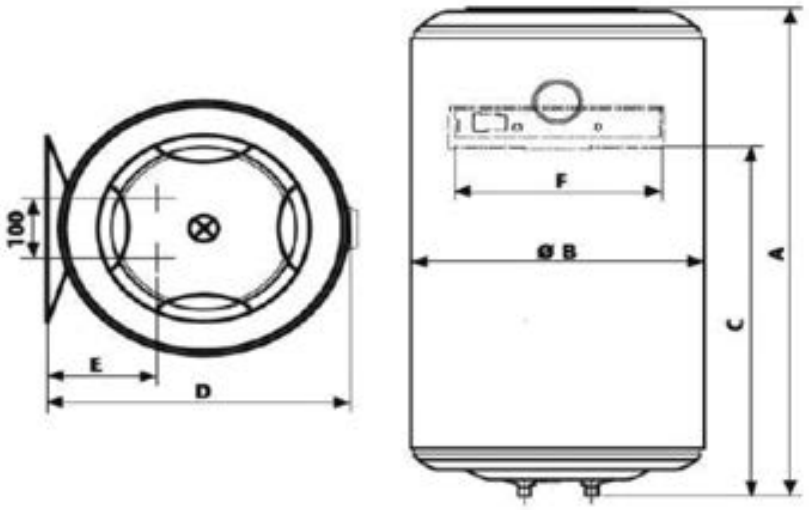

Modelo	A	Ø B	C	D	E	F	Peso
30 L	447	433	235	451	165	100–280	13
50 L	610	433	380	451	165	100–280	15
80 L	857	433	590	451	165	100–280	17,5
100 L	1019	433	740	451	165	100–280	21

Verticales de 150 y 200 L

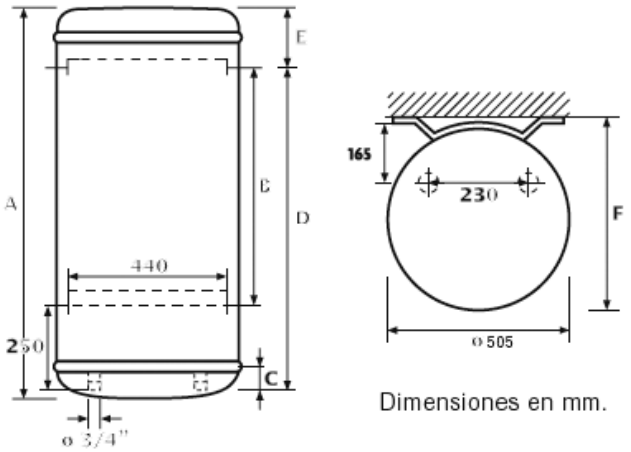

Dimensiones en mm.

Modelo	A	Ø	B	C	D	E	F	Peso
150 L	1241	505	798	35	1048	146	519	40
200 L	1568	505	798	35	1048	473	519	50

Planos reagrupados según las cotas: rótulos intercambiados en el original. Confirmar anclajes antes del montaje.